Mesa refrigerada Serie 600

Refrigerator Counter / Desserte dessous de comptoir série 600

Características

- Exterior en acero inox AISI 304, respaldo en chapa galvanizada.
- Interior en acero inox AISI 304
- Aislamiento de poliuretano inyectado a alta presión libre de CFC's con densidad 40 Kg/m³
- Desagüe en el interior de la cámara
- Estructura compacta totalmente inyectada
- Control de temperatura final de desescarche
- Interior con uniones de amplio radio para facilitar la limpieza
- Bandeja evaporativa en acero inoxidable
- Encimera con peto sanitario de 100 mm y 50 mm de espesor
- Puertas con tirador integrado y bisagra pivotante con bloqueo de apertura
- Contrapuerta embutida con burlete de triple cámara fácilmente sustituible
- Posibilidad de cambiar el sentido de apertura de las puertas
- Sistema de condensación ventilada INFRICOOL®
- Guías y parrillas fácilmente desmontables para limpieza
- Parrillas interiores de 325x430
- Claro de puerta de 375x526
- Unidad condensadora con guías correderas para su extracción a 3/4
- Cajones con guías telescópicas con salida mayorada para salvar el plano frontal de la encimera
- Cerradura opcional para puertas y cajones
- Medidas interiores cajón 1/3 (302x418x105)
- Medidas interiores cajón 1/2 (302x418x205)
- Medidas interiores cajón 2/3 (302x418x307)
- Patas regulables hasta 200 mm, permitiéndole altura total al mueble de 900 mm.

Technical Features

- Exterior of stainless steel AISI 304, back of galvanized metal plate
- Interior of stainless steel AISI 304
- Insulation by free CFC's polyurethane high-pressure injected with density 40 Kg/m³
- Drain inside the cabinet
- Completely injected compact structure
- Control of final defrost temperature
- Interior with wide corners unions to facilitate cleaning
- Evaporation tray of stainless steel
- Worktop with sanitary upstand of 100 mm and 50 mm of thickness
- Doors with integrated handle and blocked opening hinge
- Interior of door inserted with a triple chamber door seals easy to change
- Possibility of changing the opening sense of the doors
- System of ventilated condensation INFRICOOL®
- Slides and shelves easy to take off for cleaning
- Interior shelves of 325x430
- Door opening of 375x526
- Condensing unit with sliding glissières for its extraction at 3/4 parts
- Drawers with telescopic slides for complete opening
- Optional lock for doors and drawers
- Body of drawer 1/3 (302x418x105)
- Body of drawer 1/2 (302x418x205)
- Body of drawer 2/3 (302x418x307)
- Legs adjustable up to 200 mm, allowing total unit height of 900 mm.

Caractéristiques

- Extérieur en acier inox AISI 304, dos en tôle galvanisée
- Intérieur en acier inox AISI 304
- Isolation en polyuréthane injecté à haute pression sans CFC 'S densité 40 kg/m³
- Écoulement d'eau à l'intérieur de la chambre
- Structure compacte totalement injectée
- Contrôle de la température finale de dégivrage
- Intérieur avec joints à grand rayon pour en faciliter le nettoyage
- Bac d'évaporation en acier inoxydable
- Surface de travail avec protection sanitaire arrière de 100 mm et 50 mm d'épaisseur
- Portes avec poignée intégrée et pivot ressort avec blocage d'ouverture
- Contre-porte emboutie avec joint à triple chambre facile à remplacer
- Possibilité de changer le sens d'ouverture des portes
- Système de condensation ventilée INFRICOOL®
- Glissières et grilles facilement démontables pour le nettoyage
- Grilles intérieures de 325x430
- Passage de porte 375x526
- Groupe mobile avec glissières coulissantes pour le sortir de son emplacement au 3/4
- Tiroirs sur glissières télescopiques pour une meilleure extraction et protéger la partie frontale de la surface de travail
- Serrure pour les portes et les tiroirs en option
- Dimensions intérieures tiroir 1/3 (302x418x105)
- Dimensions intérieures tiroir 1/2 (302x418x205)
- Dimensions intérieures tiroir 2/3 (302x418x307)
- Pieds réglables jusqu'à 200 mm, permettant au meuble d'atteindre une hauteur totale de 900 mm.

OPCIONAL / OPTIONAL / EN OPTION	€
Parrilla / Grate / Grille	
Juego de guías / Set of sliders / Jeux de glissières	
Kit 2 cajones / Drawers / Kit 2 tiroirs BM 1/2x200	
Kit 3 cajones / Drawers / Kit 3 tiroirs BM 1/3x100	
Kit 2 cajones / Drawers / Kit 2 tiroirs BM 2/3x300 + BM 1/3x100	
Cerradura / Lock / Serrure	
Grupo lado contrario / Group opposite side / Groupe côté contraire	
Frecuencia 60 Hz / Frequency 60 Hz / Fréquence 60 Hz	**To consult - Consultar**
Tropicalización a 43º / Tropicalized to 43º / Tropicalisée à 43º	**To consult - Consultar**

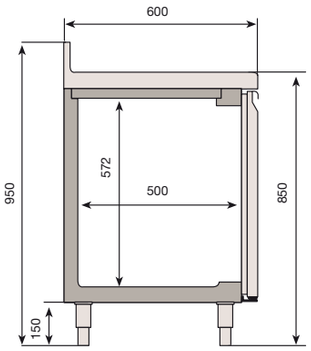

Serie 600

MODELOS MODELS MODÈLES	Largo (mm)	Fondo (mm)	Alto (mm)	Potencia (W)	Tensión Frecuencia (V/Hz)	Volumen cámara (L)	Nº puertas	Estantes puerta	Compresor (HP)	Potencia frigorífica (W a -10ºC)	Consumo (kWh/24h)	Condensación	Evaporación	Régimen T^RA (38ºC)	Desescarche	Control	Refrigerante
BMPP 1500 II	1468	600	850	525	220/50	245	2	1	1/5	254	7,6	Ventilada Ventilated Ventilé	Forzada Forced Ventilé	-2ºC/+8ºC	Automático Automatic Automatique	Digital	R-134 a
BMPP 2000 II	1960	600	850	575	220/50	385	3	1	1/4	298	8,3	Ventilada Ventilated Ventilé	Forzada Forced Ventilé	-2ºC/+8ºC	Automático Automatic Automatique	Digital	R-134 a
BMPP 2500 II	2452	600	850	655	220/50	525	4	1	1/3	395	9,4	Ventilada Ventilated Ventilé	Forzada Forced Ventilé	-2ºC/+8ºC	Automático Automatic Automatique	Digital	R-134 a

Características técnicas y constructivas sujetas a variación sin previo aviso / We reserve the right to change specifications without prior notice / Caractéristiques techniques et constructives soumises à variation sans préavis.

BMPP 2000 II

Régimen T[RA] (38ºC)
[-2ºC/+8ºC]

Refrigerante
R 134 a

KIT CAJONES
DRAWERS / KIT TIROIRS

Kit 2 cajones BM 1/2x200
Kit 2 drawers BM 1/2x200
Kit 2 tiroirs BM 1/2x200

Kit 2 cajones BM 2/3x300 + BM 1/3x100
Kit 2 drawers BM 2/3x300 + BM 1/3x100
Kit 2 tiroirs BM 2/3x300 + BM 1/3x100

Kit 3 cajones BM 1/3x100
Kit 3 drawers BM 1/3x100
Kit 3 tiroirs BM 1/3x100

BMPP 1500 II

BMPP 2000 II

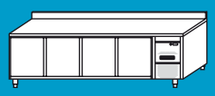

BMPP 2500 II